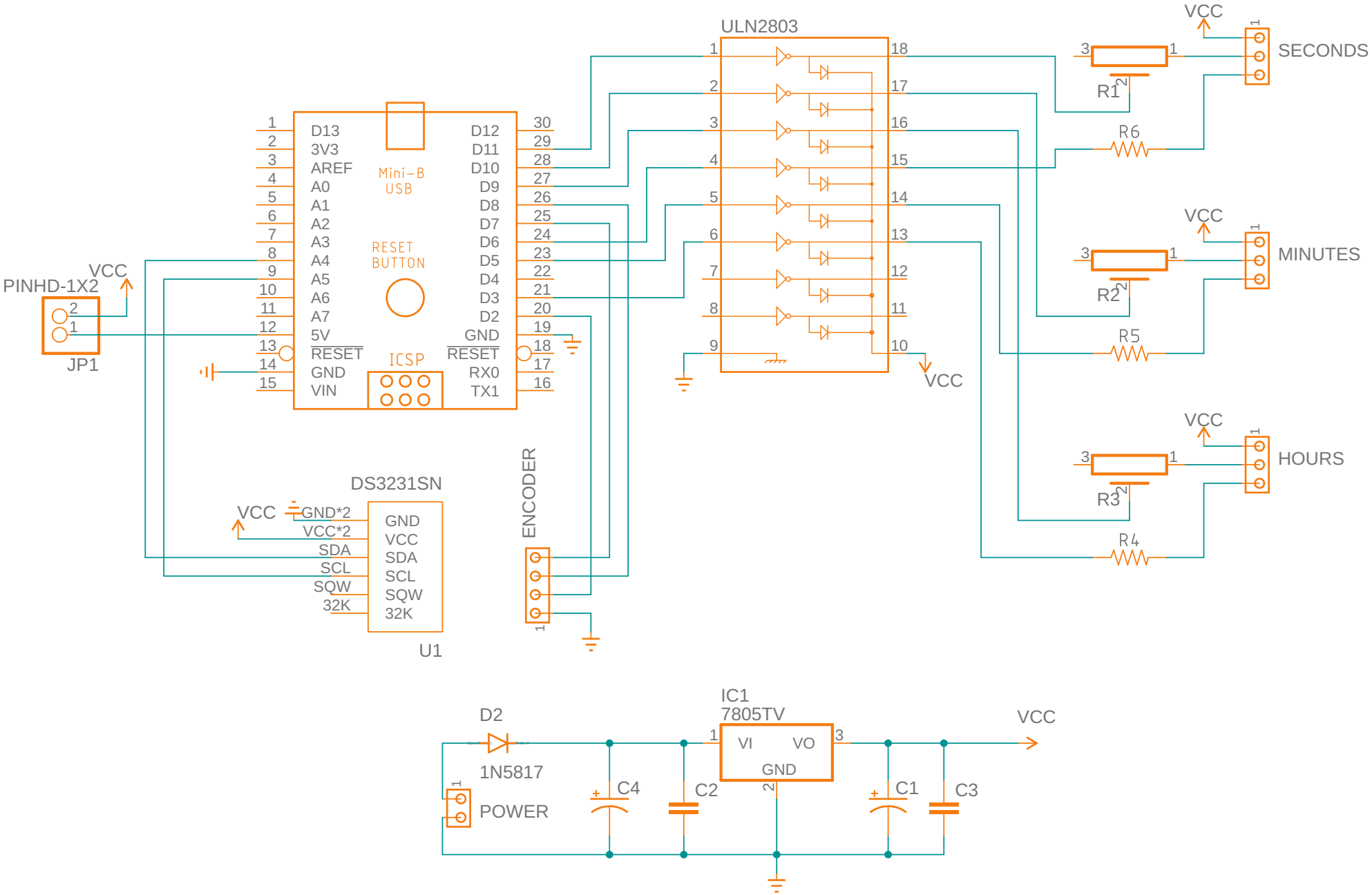
ULN2803
VCC
SECONDS
MINUTES
HOURS
R1
R2
R3
R4
R5
R6
PINHD-1X2
JP1
D13
3V3
AREF
A0
A1
A2
A3
A4
A5
A6
A7
5V
RESET
GND
VIN
Mini-B USB
RESET BUTTON
ICSP
D12
D11
D10
D9
D8
D7
D6
D5
D4
D3
D2
GND
RESET
RX0
TX1
DS3231SN
GND*2
VCC*2
SDA
SCL
SQW
32K
U1
ENCODER
D2
1N5817
POWER
IC1
7805TV
VI
VO
GND
C1
C2
C3
C4