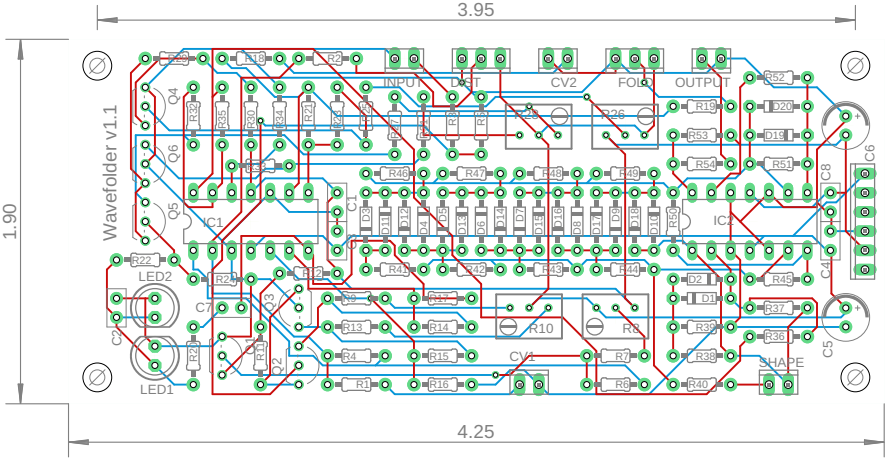
3.95
1.90
4.25
Wavefolder v1.1
INPUT
DIST
CV2
FOLD
OUTPUT
SHAPE
CV1
IC1
IC2
LED1
LED2
Q1
Q2
Q3
Q4
Q5
Q6
C1
C2
C3
C4
C5
C6
C7
C8
R1
R2
R3
R4
R5
R6
R7
R8
R9
R10
R11
R12
R13
R14
R15
R16
R17
R18
R19
R20
R21
R22
R23
R24
R25
R26
R27
R28
R29
R30
R31
R32
R33
R34
R35
R36
R37
R38
R39
R40
R41
R42
R43
R44
R45
R46
R47
R48
R49
R50
R51
R52
R53
R54
D1
D2
D3
D4
D5
D6
D7
D8
D9
D10
D11
D12
D13
D14
D15
D16
D17
D18
D19
D20